1. 仕様

型式	CLP-100L CLP-200L CLP-500L CLP-1T
定格容量(R.C.)	1kN(102kgf) 2kN(204kgf) 5kN(510kgf) 10kN(1020kgf)
定格出力(R.O.)	1.5mV/V±20%
零バランス	±10%R.O.
非直線性	±0.2%R.O.
ヒステリシス	±0.2%R.O.
繰返し性	±0.2%R.O.
零点の温度影響	±0.05%R.O./℃
出力の温度影響	±0.05%LOAD/℃
補償温度範囲	−10℃～＋60℃
許容温度範囲	−20℃～＋70℃
許容過負荷	150%R.C.
推奨印加電圧	5V
許容印加電圧	10V
入力端子間抵抗	約350Ω
出力端子間抵抗	約350Ω
絶縁抵抗	1000MΩ(B/E DC50V)以上
ケーブル	φ3、4芯シールドケーブル 長さ3m　先端柳線
本体材質	アルミニウム【100L、200L】 特殊合金鋼【500L、1T】
定格たわみ量	0.02mm【100L】 0.03mm【200L、500L】 0.04mm【1T】
質量	150g【100L、200L】 410g【500L】 420g【1T】
固有振動数	9.6kHz【100L】 11.6kHz【200L】 11.4kHz【500L】 13.6kHz【1T】
結線	印加電圧＋/赤 印加電圧－/白 出力信号＋/緑 出力信号－/黒 シールド/黄

2. 外形寸法

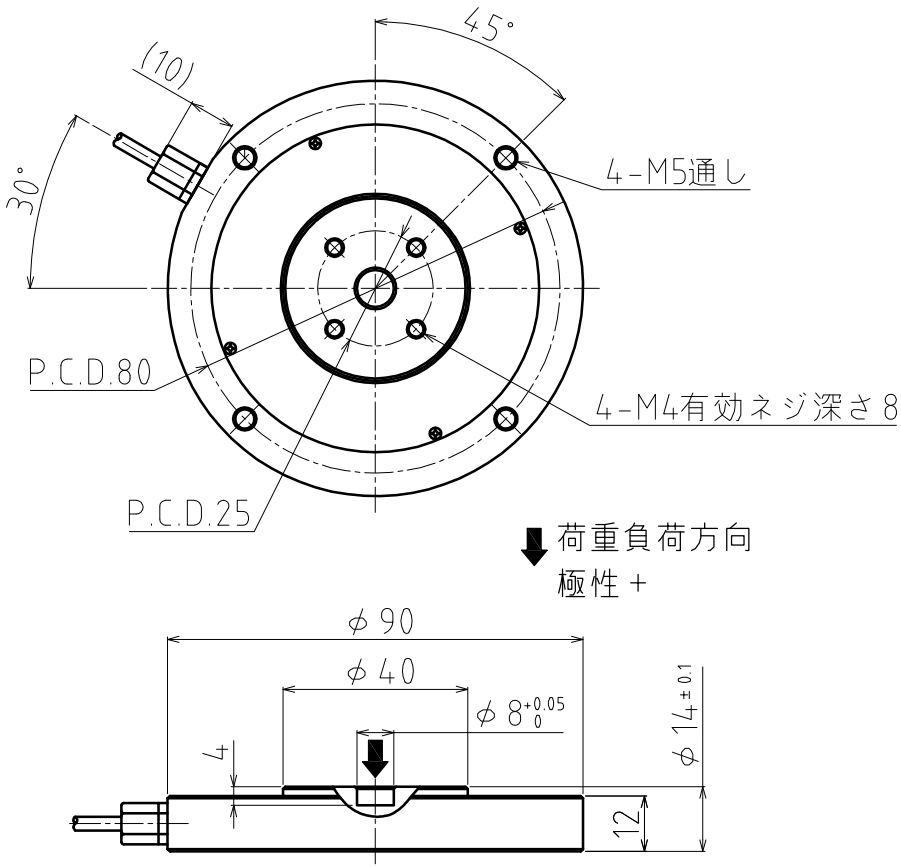

STD

品名	薄型圧縮ロードセル	型番	CLP-100L～1T

承認	検図	設計	製図	PAGE
2018.10.12 金子	2018.10.12 高橋	2014.07.17 久保田	2014.07.17 原	1/1

東洋測器株式会社

改訂	年月日	改訂内容
4		
3		
2		
1	2018.10.12	カタログ標準品図面化　久保田

図番 TA4-04813L 1