ロードセルアンプ/Load Cell Amplifier

LA-1024
LA-1025

New !

特長/Features

- 電圧信号・電流信号出力の計装用増幅器
- 外部接点指令により零点調整が可能なアナログオートゼロ機能搭載(LA-1025)
- 電源DC24V
- ウォールマウントタイプ

仕様/Specifications

ロードセル電源部	
印加電圧	DC10V±5%(指定により5Vに変更可)
出力電流	標準:120mA以内(350Ω変換器4台接続可能) EXC=5V仕様:60mA以内(350Ω変換器4台接続可能)
信号設定部・増幅部	
零点調整	初期風袋 0〜2.25mV/V(16ポジションロータリースイッチにより約0.15mV/Vステップで設定可能) 零点調整:約±0.1mV/V 【風袋調整範囲:±1.5mV/V。入力信号が前記範囲の時、自動風袋引き機能により、出力を0Vに補正可能。オートゼロ範囲:±1.5V。風袋消去調整後の電圧出力が前記範囲の時、アナログオートゼロ機能により、出力を0Vに補正可能】
感度調整	0.3〜3.3mV/Vの範囲にて0〜5Vまたは4〜20mA出力に調整可能。(0〜10V出力の場合は0.6mV/V以上のスパン量が必要) 増幅度可変範囲:×170〜×1700【×3333〜×606】 COASE:約8%〜約100% FINE:約±5%FS
入力範囲	±3.3mV/V
出力信号	電流出力:4〜20mA(負荷抵抗510Ω以内) 電圧出力:0〜±10Vmax(負荷抵抗2kΩ以上)
非直線性	±0.05%FS
入力換算ノイズ	0.8μVp-p typ(fc=2Hz時)
フィルタ特性	fc=2Hz±20%(-3dB), -12dB/oct.ローパスフィルタ
温度特性	零点:±0.01%FS/℃typ(EXC=10V, 1mV/V入力) 感度:±0.01%FS/℃typ ※零点・感度共LA-1023の場合はAZリセット状態にて
チェック機能	CALスイッチをONにすることにより擬似入力信号の発生が可能。その時の入力信号に加算される。擬似信号は16ポジションロータリースイッチにより±0.15mV/Vステップで設定可能。
【機能】	自動風袋引き機能, オートゼロ機能, アンサバック機能
共通仕様	
電源安定性	±0.02%FS(電源電圧変動±10%以内において)
電源電圧	DC24V±10%(内部回路とはアイソレート)
消費電流	約0.5A
使用温湿度範囲	0〜40℃, 20〜85%RH
取り付け方法	ウォールマウント
型式	LA-1024-1-EXC5V-100Hz シリーズ型式 1:電流出力(4〜20mA) 2:電圧出力(0〜5V) 無:L/C印加電圧10V 無:fc=2Hz(標準仕様) 10Hz:fc=10Hz 100Hz:fc=100Hz 500hZ:fc=500Hz LA-1025…アナログオートゼロ機能付きロードセルアンプ

※【 】内はLA-1025
※ 各機能の詳細などについてはお問い合わせください

外形寸法/Dimensions(in mm)

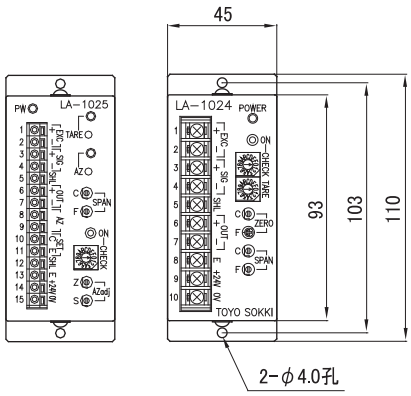

トップビュー

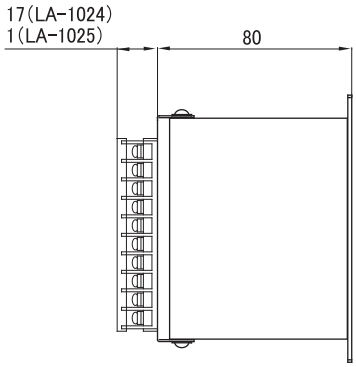

サイドビュー